Wellis®

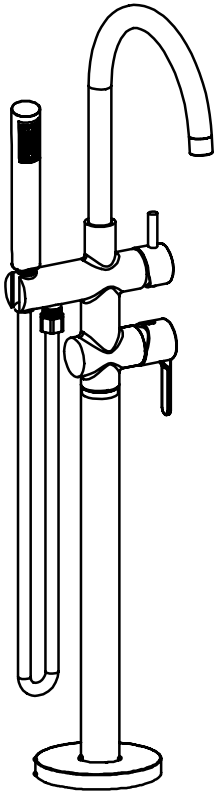

EN

Vito freestanding faucet

INSTRUCTION GUIDE

DE

Vito Badewannearmatur

AUFBAUANLEITUNG

HU

Vito szabadon álló csaptelep

SZERELÉSI ÚTMUTATÓ

RO

Baterie independentă Vito

INSTRUCȚIUNI DE MONTARE

ACS0417-419

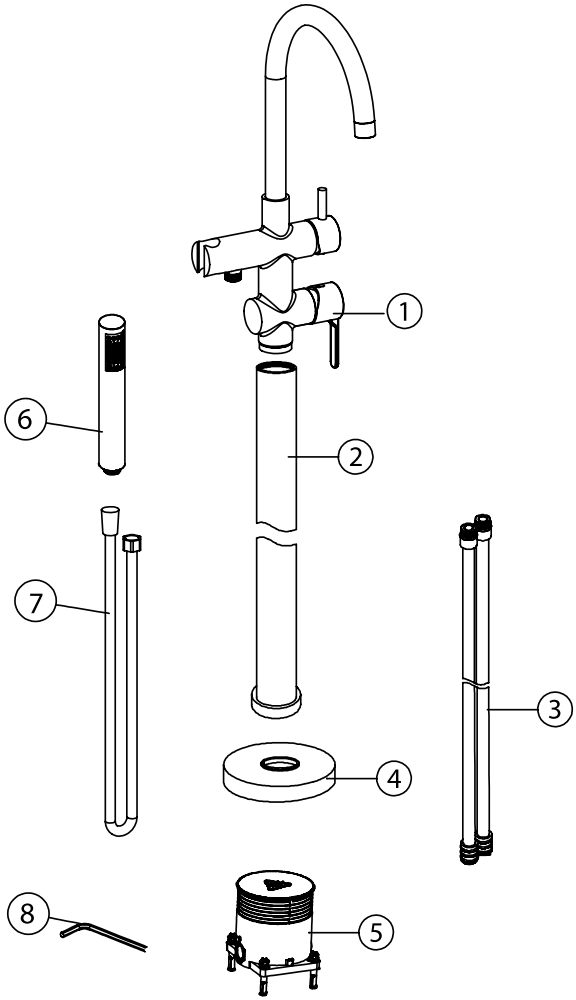

/ EN / DE / HU / RO

1. Body assembly Gehäusebaugruppe / Testegység / Ansamblu corp
2. Straight tube / Gerades Rohr / Egyenes cső / Tub drept
3. Inlet pipe / Zulaufrohr / Bevezetőcső / Țeavă de admisie
4. Escutcheon / Rosette / Rozetta / Şild
5. Embedded box / Einbaukasten / Beágyazott doboz / Cutie încorporată
6. Hand shower / Handbrause / Kézizuhany / Duș manual
7. Shower hose / Brauseschlauch / Zuhanycső / Furtun de duș
8. Allen key / Inbusschlüssel / Imbuszkulcs / Cheie Allen

| 1 |

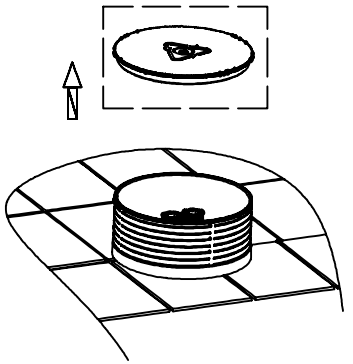

| 2 |

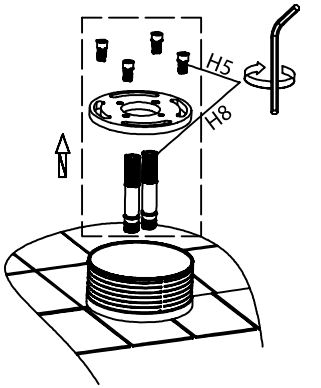

| 3 |

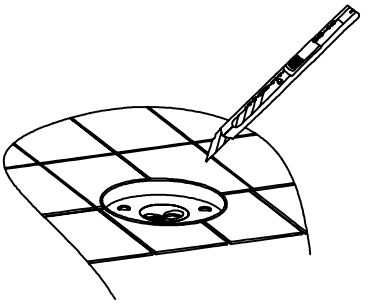

| 4 |

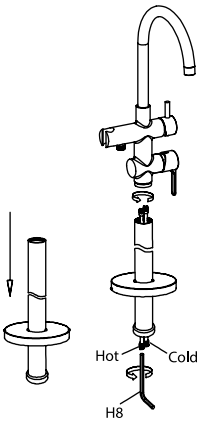

| 5 |

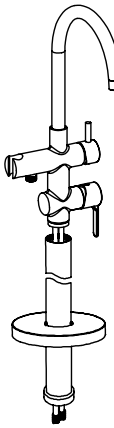

| 6 |

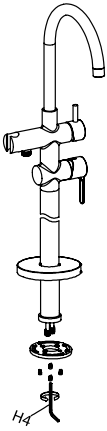

7

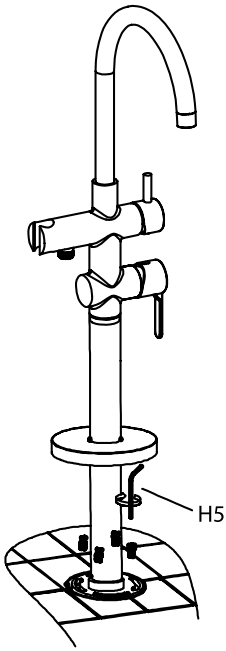

8

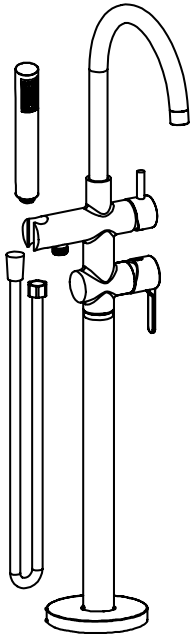

EN

Installation Notice

- Please double-check the accessory list hereinafter and contact our distributor for any unconformity.
- Please do not attempt to disassemble the main body as it has been installed & commissioned correctly & precisely before leaving the factory.
- The hot water supply should be connected to the left and the cold water supply to the right, when viewed from the operating position. If this is not taken into account can cause permanent damage to the cartridge.
- Supply lines should be purged to clean impurities before connecting the unit.
- The water pressure is 0.05MPa-1.0MPa (including cold & hot water pressure), suitable for water temperature is from 4°C to 90°C.
- Without affecting their performance, accessories may be changed without further notice.
- Warm reminder: In the cold areas or the indoor temperature is less than 4 °C in winter, if no using the faucets for a long time, please turn off the inlet water valve and drain the remaining water inside the supply pipe, which can avoid the faucet damage caused by the expansion of the frozen water.

Installation Preparation

- Please read users manual carefully before installation.
- The installation must be performed by a qualified person.

Installation Instruction

- Turn on the water to double-check whether there is any leakage in each connector.
- Open the handle of the faucet. Normally, the wider the angle is, the larger the flow rate is and vice versa.
- When open the mixer, if turn the handle to the left, there will be hotter water flow and vice versa.

Cleaning & Maintenance

- To keep the product clean & shining, follow the steps as follows:

- Flush with clean water & dry with soft cloth only;
- If any dirt, clean with soft liquid or transparent glass detergent.
- Do not use any scrubbing detergent, polisher, sand-cloth, paper tissue or scraper.
- Do not use acid detergent, insoluble & grain-like detergent or soap.

| DE |

Installationshinweise

- Bitte überprüfen Sie die nachfolgende Zubehörliste und wenden Sie sich bei Abweichungen an Ihren Händler.
- Bitte versuchen Sie nicht, das Hauptgerät zu demontieren, da es vor Verlassen des Werks korrekt und präzise installiert und in Betrieb genommen wurde.
- Die Warmwasserzufuhr muss links und die Kaltwasserzufuhr rechts angeschlossen werden, wenn Sie vom Bediener aus sehen. Andernfalls kann die Kartusche dauerhaft beschädigt werden.
- Spülen Sie die Zuleitungen vor dem Anschluss des Geräts, um Verunreinigungen zu entfernen.
- Der Wasserdruck beträgt 0,05 MPa bis 1,0 MPa (einschließlich Kalt- und Warmwasserdruck) und ist für Wassertemperaturen von 4 °C bis 90 °C geeignet.
- Zubehörteile können ohne vorherige Ankündigung geändert werden, ohne die Funktion zu beeinträchtigen.
- Hinweis: In kalten Regionen oder bei Innentemperaturen unter 4 °C im Winter sollten Sie bei längerer Nichtbenutzung der Armatur das Zulaufventil schließen und das Restwasser in der Zuleitung ablassen. Dies verhindert Schäden an der Armatur durch die Ausdehnung von gefrierendem Wasser.

Installationsvorbereitung

- Bitte lesen Sie die Bedienungsanleitung vor der Installation sorgfältig durch.
- Die Installation darf nur von einer Fachkraft durchgeführt werden.

Installationsanleitung

- Drehen Sie das Wasser auf, um zu überprüfen, ob alle Anschlüsse dicht sind.
- Öffnen Sie den Wasserhahn. Normalerweise gilt: Je größer der Öffnungswinkel, desto höher der Wasserdurchfluss und umgekehrt.
- Wenn Sie den Mischer öffnen und den Griff nach links drehen, erhalten Sie heißeres Wasser und umgekehrt.

Reinigung & Pflege

- Um das Produkt sauber und glänzend zu halten, befolgen Sie bitte die folgenden Schritte:
- Spülen Sie es mit klarem Wasser ab und trocknen Sie es nur mit einem weichen Tuch.
- Bei Verschmutzungen reinigen Sie es mit einem milden Flüssigreiniger oder einem transparenten Glasreiniger.
- Verwenden Sie keine Scheuermittel, Poliermittel, Schleifvlies, Papiertücher oder Schaber.
- Verwenden Sie keine säurehaltigen, unlöslichen oder körnigen Reinigungsmittel oder Seife.

| HU |

Telepítési figyelmeztetés

- Kérjük, ellenőrizze a tartozékok listáját, és bármilyen eltérés esetén vegye fel a kapcsolatot a forgalmazónkkal.
- Kérjük, ne próbálja meg szétszerelni a fő egységet, mivel azt a gyárilag helyesen és precízen szerelték be és helyezték üzembe.
- A melegvíz-ellátást a működési helyről nézve balra, a hidegvíz-ellátást pedig jobbra kell csatlakoztatni. Ennek figyelmen kívül hagyása a betét maradandó károsodását okozhatja.
- A készülék csatlakoztatása előtt a tápvezetékeket át kell tisztítani a szennyeződésektől.
- A víznyomás 0,05 MPa-1,0 MPa (beleértve a hideg és melegvíz-nyomást is), 4°C és 90°C közötti vízhőmérséklet esetén alkalmas.
- A tartozékok teljesítményének befolyásolása nélkül előzetes értesítés nélkül változhatnak.
- Emlékeztető: Hideg területeken vagy télen 4°C alatti beltéri hőmérséklet esetén, ha hosszabb ideig nem használja a csaptelepeket, kérjük, zárja el a bejövő vízszelepet, és engedje le a betápláló csőben maradt vizet, ezzel elkerülve a csaptelep károsodását a fagyott víz tágulása miatt.

Telepítés előkészítése

- Kérjük, telepítés előtt figyelmesen olvassa el a felhasználói kézikönyvet.
- A telepítést szakképzett személynek kell elvégeznie.

Telepítési útmutató

- Nyissa meg a vizet, hogy ellenőrizze, nincs-e szivárgás az egyes csatlakozókban.
- Nyissa ki a csaptelep karját. Normális esetben minél szélesebb a szög, annál nagyobb az áramlási sebesség, és fordítva.
- A keverő kinyitásakor, ha a kart balra forgatja, melegebb víz folyik, és fordítva.

Tisztítás és karbantartás

- A termék tisztán és ragyogóan tartása érdekében kövesse az alábbi lépéseket:
- Öblítse le tiszta vízzel, és csak puha ruhával szárítsa meg;
- Ha szennyeződés van rajta, tisztítsa meg puha folyékony vagy átlátszó üvegtisztítószerrel.
- Ne használjon súrolószert, polírozót, csiszolóvászont, papírtörlőt vagy kaparót.
- Ne használjon savas mosószert, oldhatatlan és szemcsés mosószert vagy szappant.

| RO |

Notificare de instalare

- Vă rugăm să verificați din nou lista de accesorii de mai jos și să contactați distribuitorul nostru pentru orice neconformitate.
- Vă rugăm să nu încercați să dezasamblați corpul principal, deoarece acesta a fost instalat și pus în funcțiune corect și precis înainte de a părăsi fabrica.
- Alimentarea cu apă caldă trebuie conectată la stânga, iar alimentarea cu apă rece la dreapta, privită din poziția de funcționare. Nerespectarea acestui aspect poate provoca deteriorarea permanentă a cartușului.Conductele de alimentare trebuie purjate pentru a curăța impuritățile înainte de conectarea unității.
- Presiunea apei este de 0,05 MPa-1,0 MPa (inclusiv presiunea apei reci și calde), potrivită pentru o temperatură a apei de la 4°C la 90°C.
- Fără a afecta performanța acestora, accesoriile pot fi schimbate fără notificare prealabilă.
- Atenționare: În zonele reci sau dacă temperatura interioară este mai mică de 4°C iarna, dacă nu utilizați robinetele pentru o perioadă lungă de timp, vă rugăm să închideți robinetul de admisie a apei și să scurgeți apa rămasă în conducta de alimentare, ceea ce poate evita deteriorarea robinetului cauzată de expansiunea apei înghețate.

Pregătirea instalării

- Vă rugăm să citiți cu atenție manualul de utilizare înainte de instalare.
- Instalarea trebuie efectuată de o persoană calificată.

Instrucțiuni de instalare

- Deschideți robinetul de apă pentru a verifica dacă există scurgeri la fiecare conector.
- Deschideți mânerul robinetului. În mod normal, cu cât unghiul este mai mare, cu atât debitul este mai mare și invers.
- Când deschideți mixerul, dacă rotiți mânerul spre stânga, va exista un debit de apă mai fierbinte și invers.

Curățare și întreținere

- Pentru a menține produsul curat și strălucitor, urmați pașii următori:
- Clătiți cu apă curată și uscați doar cu o cârpă moale;
- Dacă există murdărie, curățați cu un detergent lichid moale sau detergent transparent pentru sticlă.
- Nu utilizați detergent de frecat, lustruit, șmirghel, șervețele de hârtie sau răzuitoare.
- Nu utilizați detergent acid, detergent insolubil și granular sau săpun.

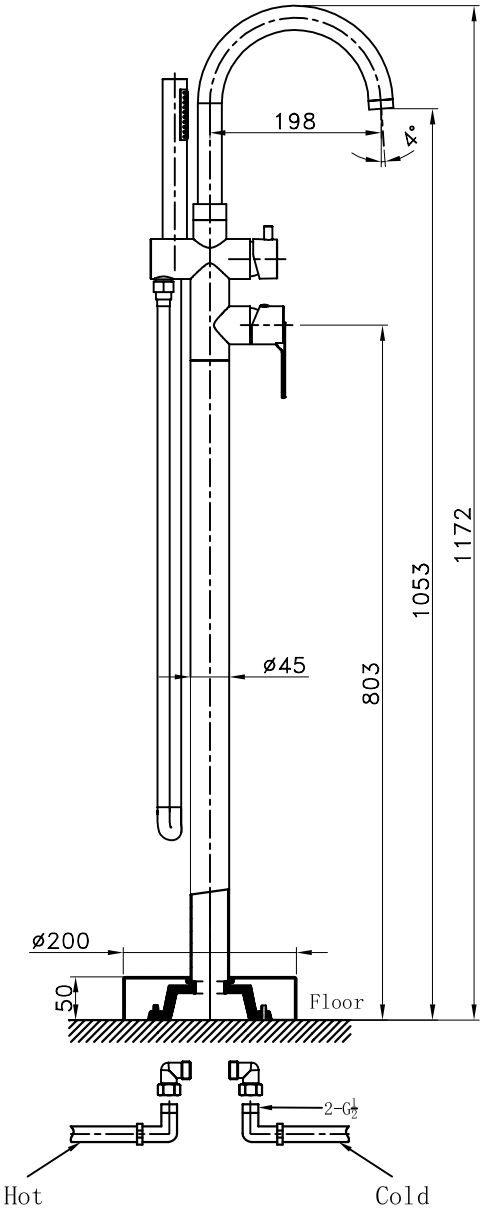

Wellis®

CE